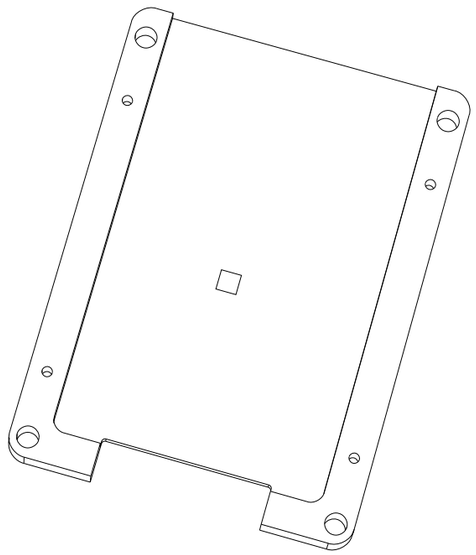

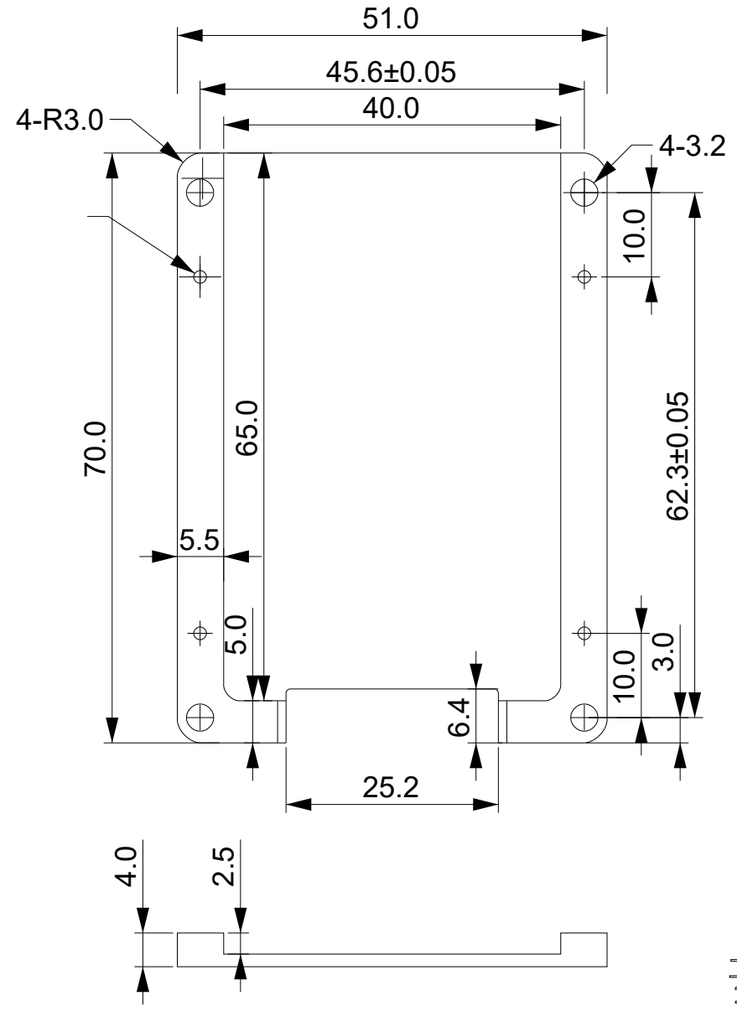

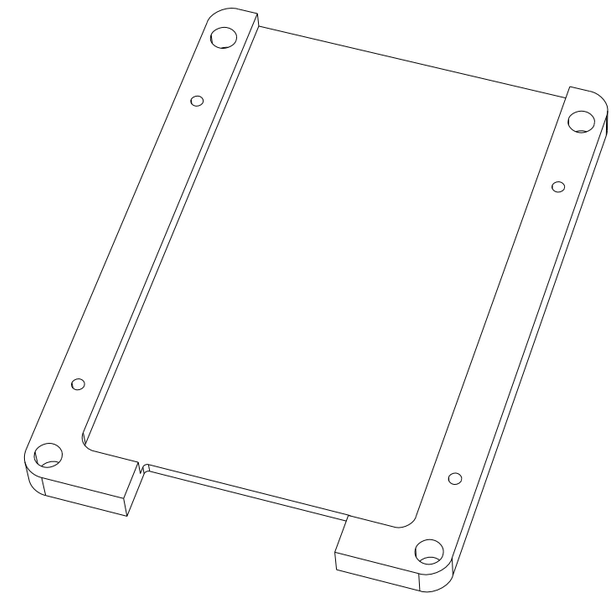

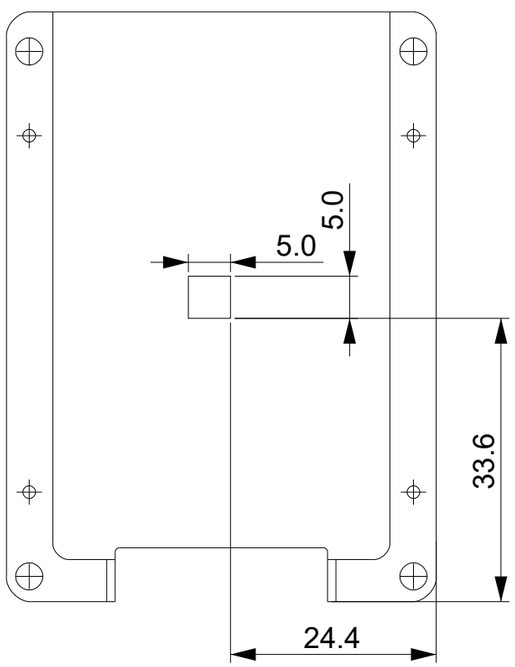

添加镭雕线框
(辅助定位硅胶导热片)

工艺说明：
1：基材－6061CNC，外观面打磨抛光，保证外观面无刀纹/砂眼。
2：机加后喷砂/氧化黑色/攻牙（细纹亚光--参照样品）
3：未标注尺寸公差 +/-0.1
4：未标注尺寸参照3D

描 图							6 0 6 1		四川御智微科技有限公司
校 描									
旧底图总号									
签 字	标记	处数	分 区	更改文件号	签 名	年、月、日			608底壳
日 期	设 计	(签名)	(年月日)	标准化	签名)	(年月日)	阶 段 标 记	重 量	比 例
	校 对								608cover-00-00-02
	审 核								
	工 艺			批 准			共 张	第 张	